VISION OUTSIDE INSULATED

Vision Outside Insulated ist ein speziell an Telekommunikationsanlagen, RLT-Anlagen und ähnliche Anwendungen angepasstes Verschlusssystem, in dem isolierte oder doppelwandige Türen üblich sind. Es wurde eigens für Schaltschrankgehäuse entwickelt, um für die wertvolle Elektronik eine klimatisierte Umgebung mit einer konstanten Temperatur zu schaffen. Die isolierten Türen sorgen für eine klimatisierte Umgebung im Gehäuse und gewährleisten so den Schutz der Elektronik.

COMP

MATERIAL
Control mechanism: Zinkdruckguss, verzinkt, spezielle Oberflächenbehandlung (besteht 30 Tage Salzsprühtest entsprechend DIN EN ISO 9227 und ASTM B117) oder Polyamid glasfaserverstärk (PA6GF30)
Rod: Steel, zinc plated or stainless steel 316

ÄHNLICHE PRODUKTE
Griffe: 1-002.02, 1-005.10, 1-006.50, 1-004.04, 1-004.05, 1-002.01, 6-010, 1-002.03, 1-004.03, 1-006.01, 1-006.03, 1-007, 1-002.08
Use the Index Code at industrilas.com

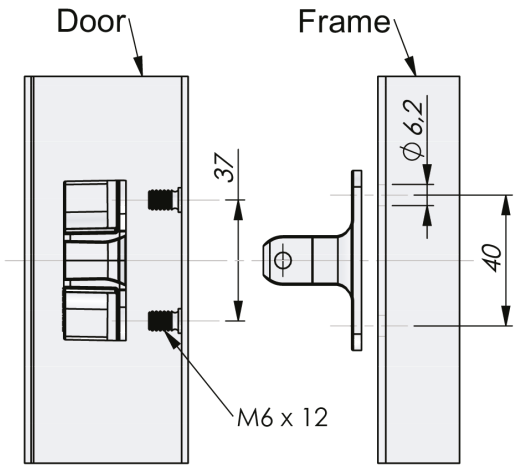

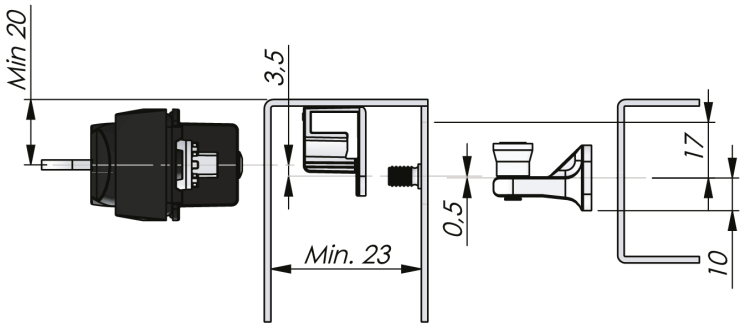

Industrilås
When access counts

Bestell-Nr.	Description	Material
131106-01	Latching point (door part + frame part)	Zinkdruckguss, verzinkt
131406-01	Latching point (door part + frame part)	Zinc with surface treatment "Highlander"
13210600-XXXX-YY	Flat rod. XXXX and YY are in mm*	Stahl, verzinkt
135006-01	Latching point (door part + frame part)	Polyamid glasfaserverstärkt (PA6GF30)
13900600-XXXX-YY	Flat rod. XXXX and YY are in mm*	Edelstahl 316

Alle mit einem * gekennzeichneten Produkte sind nur auf Anfrage erhältlich.